Poignée de manutention inox

Inx

PGMss

Inox

- **Poignée de préhension pour pousser et tirer**
- Montage par l'arrière
- Matière :
  Inox 304 poli satiné

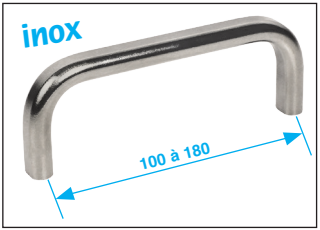

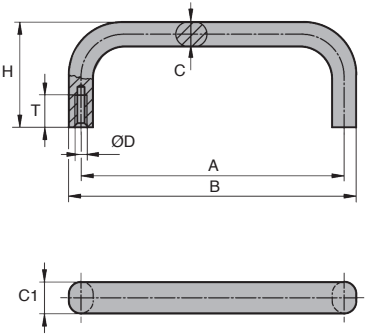

REMISES

Qté	1+	6+	20+	50+
Rem.	Prix	-5%	-15%	Sur demande

Références	A	B	C	C1	ØD	H	T	Charge (N)	Stock*	Prix Uni. 1 à 5
PGM100-M5/SS	100	108	8	12	M5	39	10	1000	✔	16,29 €
PGM120-M5/SS	120	128	8	12	M5	39	10	1000	✔	16,82 €
PGM150-M5/SS	150	160	10	15	M5	39	10	1000	✔	18,17 €
PGM180-M5/SS	180	190	10	15	M5	39	10	1000	✔	19,63 €

Dimensions en mm

Nos autres produits

Coffret de joints toriques en nitrile, 3,00 x 1,50mm à 30,20 x 3,00

Engrenage conique plastique usiné (delrin), 2:1

Doigt d'indexage, avec poignée en T

Mini-table à vis trapézoïdale économique, 5 kg

Mini vérin motorisé 1A, 1 ampère

Accouplement élastique aluminium série éco., Aluminium

Engrenage droit plastique, Plastique usiné (delrin)

Vis à tête marteau pour profilé aluminium, Vis à tête marteau

Embout à rotule femelle DIN ISO12240-4, Inox /

Accessoires de liaison, Levier de serrage

Kit de raccordement, Kit de raccordement XY

Courroie pour transmission RPP, RPP5

Produits complémentaires

Poignée de manutention, Thermoplastique

Poignée de manutention multi-secteurs, Trou lisse

Poignée de manutention, Aluminium

Poignée de manutention multi-secteurs, Insert borgne taraudé