# Renvoi d'angle à double sortie

## Couple jusqu'à 128Nm

## BLHM70

- ***L'entrée et les deux sorties ont un sens de rotation inversé***
- *Rapports de 1:1 et 2:1*
- *Jeu en sortie ≃1°*
- *Vitesse maxi. : 3000 t/min*
- *Matières :*
  *Boîtier : aluminium anodisé*
  *Entrée : acier trempé,*
  *Sortie : acier non trempé*
- *Masse 8,76 kg*

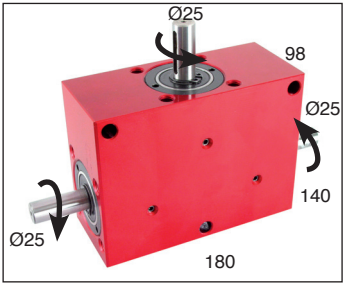


## Option

- *Modifications selon vos spécifications*

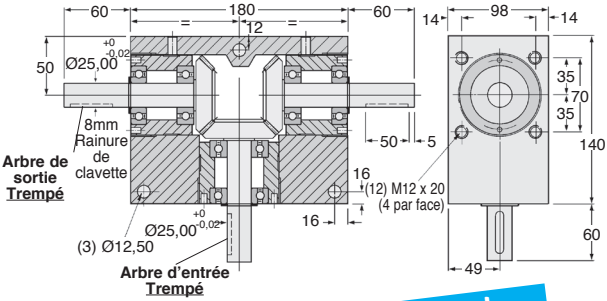


***Couple de sortie en (Nm : valeurs indicatives)***

| Rapports | | 1:1 | 2:1 |
|---|---|---|---|
| VITESSE D'ENTREE (t/min) | 3000 | 43 | 26 |
| | 2000 | 47 | 30 |
| | 1000 | 51 | 34 |
| | 500 | 64 | 38 |
| | 100 | 85 | 51 |
| | 50 | 94 | 60 |
| | 10 | 128 | 77 |

**Innovant ! 2 sens de rotation en sortie**

**REMISES**

| Qté | 1+ | 2+ | 4+ |
|---|---|---|---|
| Rem. | Prix | -15% | Sur demande |

| Références | Rapport | Rendement pour 1000 t/min | Vitesse maxi. d'entrée (t/min) | Vitesse maxi. de sortie (t/min) | Module | Prix Uni. |
|---|---|---|---|---|---|---|
| BLHM70-1 | 1:1 | 88% | 3000 | 3000 | 4,0 | sur demande |
| BLHM70-2 | 2:1 | 88% | 3000 | 1500 | 2,5 | sur demande |

*Dimensions en mm*

# Nos autres produits

NCT

Noix de connexion, A angle fixe

SC2

Accouplement rigide 2 parties, Mâchoire de serrage

SLBW

Bouton d'indexage à souder, Acier à souder

VTHbr

Vis à tête hexagonale DIN933, Laiton

BIMSS

Bouton d'indexage miniature, miniature inox

BFDdll

Douille de réception pour broche de fixation, Acier nickelé

HRV

Système de guidage sur rail en V Simple Select®, Rail avec chariot

PRF4545_

Profilé inox standard, 45 x 45 mm

HTD8M_20

Poulie dentée de transmission type HTD, HTD8 Fonte

BAP25

Bague d'arrêt plastique, Ø25 à Ø40

CHA135

Charnière à visser, 135 degrés

SHA

Volant plein sans poignée , Polyamide

## Produits complémentaires

BLH70

Renvoi d'angle, de 26 à 128 Nm

BLHT70

Renvoi d'angle, de 26 à 128 Nm