Rampe support

RS

Aluminium

- ***Elément de structure pour guide de convoyeur***
- *Matière : aluminium anodisé*

Info.

- *Fonctionne avec les têtes de support* **TDSA**

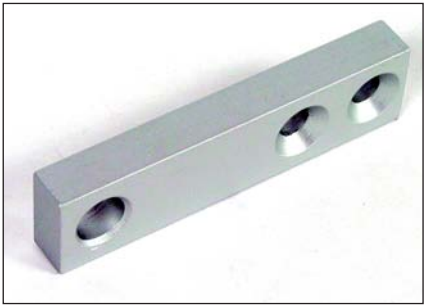

Exemple d'application

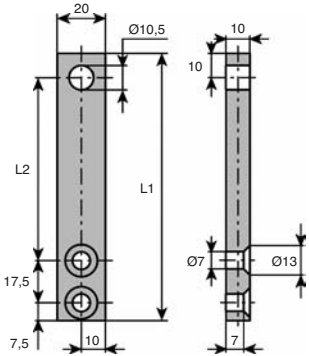

REMISES

Qté	1+	50+	100+
Rem.	Prix	-5%	Sur demande

Références	L1	L2	Masse (kg)	Stock*	Prix Uni. 1 à 49
RS-80	80	45	0,04	✔	6,79 €
RS-110	110	75	0,05	-	6,79 €
RS-140	140	105	0,07	-	6,79 €

**Dans la limite du disponible*